AE	AE.-M.	AENDERUNG	DATUM	BEARB.	GEPR.
1	5192	CAD-UEBERNAHME; ZEICHNUNG UEBERARBEITET; FILTER WAR HALBSCHNITT			
		GEZEICHNET; ZUL.STUTZENUNRUNDHEIT WAR 1; FORMAT WAR A0.	21.08.95	BUSSINGER	BUSSINGE

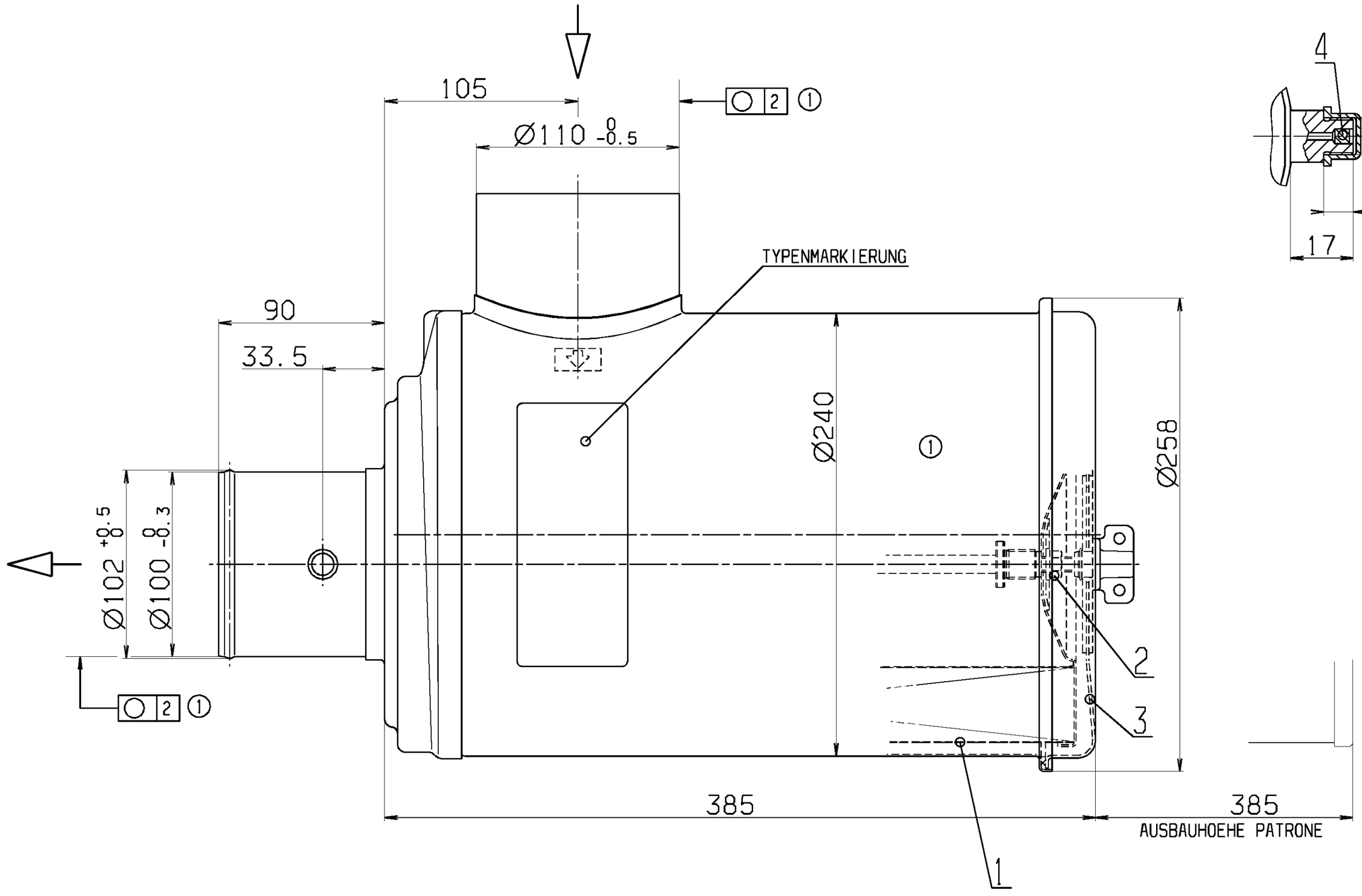

EINZELHEIT Z 1:1

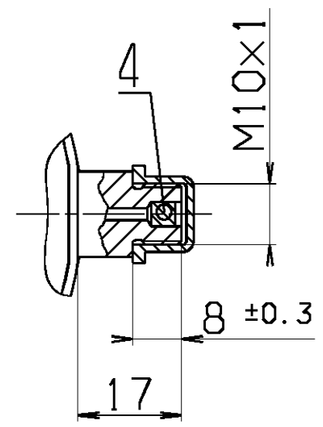

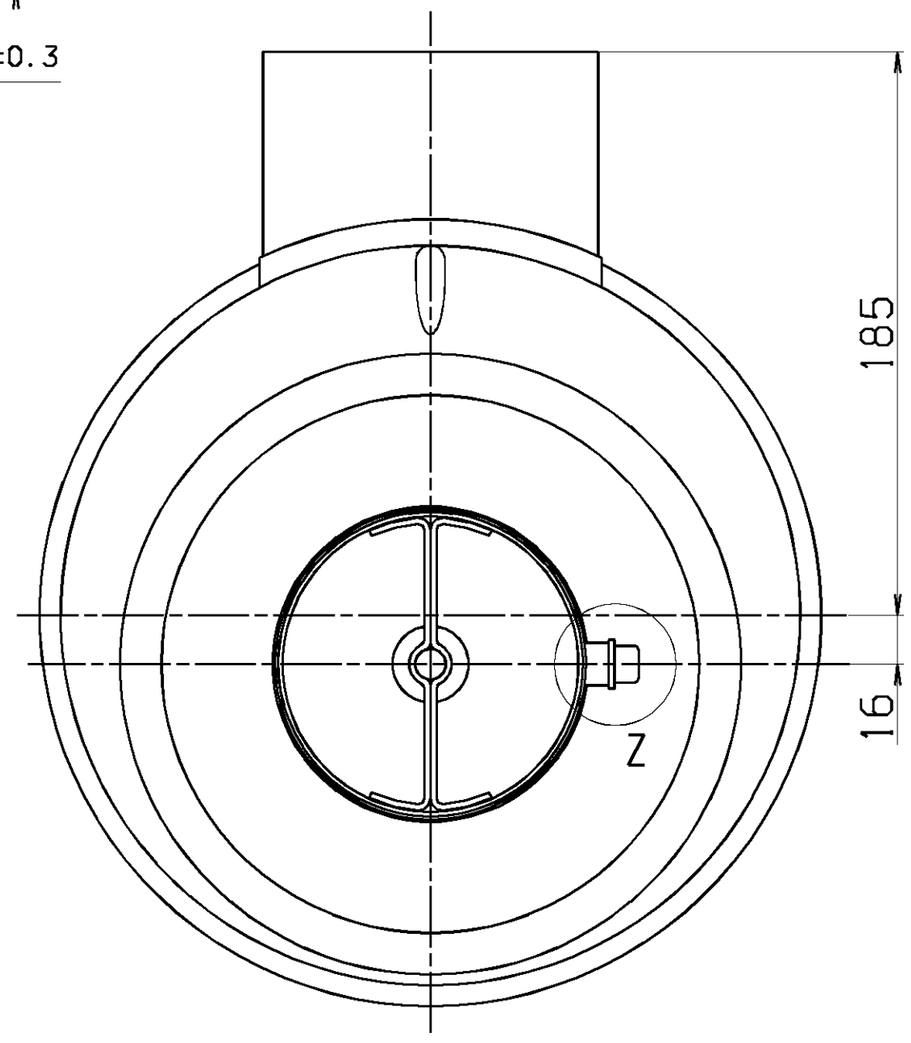

CAD-ZEICHNUNG

BEARBEITUNG NUR AUF CAD-SYSTEM

SCHWARZ LACKIERT

POS.	BENENNUNG	BESTELL-NR.	FREMD-NR.
4	FILZSCHEIBE	23 005 31 171	
3	BODEN VST.	44 325 17 991	
2	BUNDMUTTER	01 691 08 000	
1	micro-Top PATRONE	C 20 325/2	

ERSATZTEILLISTE

OBERFLAECHEN NACH DIN ISO 1302	Elsässer Industrietechnik GmbH				
FORM.- UND LAGETOLERANZEN NACH DIN ISO 1101	ISO 128	ANGEBOTSZEICHNUNG			
WERKSTUECKKANTEN NACH DIN 6784	MASS-STAB 1:2	SCHUTZVERMERK NACH DIN 34 BEACHTEN			
MASSE OHNE TOLERANZANGABEN:	E-FL	DATUM	NAME	BENENNUNG MANN PICO-E LUFTFILTER	
LAENGEN ± 2	BEARB.	11.08.95	BUSSINGER		
	GEPR.		BUSSINGE		
RADIEN FASEN ± 2	GESEHEN				
WINKEL ± 2°	FILTERWERK MANN + HUMMEL GMBH D-71631 LUDWIGSBURG			ZEICHNUNGS-NR. 44 325 75 204	AE 1
CAD-ZEICHNUNG	AEHNLICH 44 325 75 124			ERSATZ FUER .	A2

SEPTEMBER 3, 1997 13:57